# 令和３年度　全国高等学校総合体育大会バレーボール競技県予選会（男子）

6/19(土)　高工AB・清桜AB・高北AB・館林AB
6/20(日)　高工A・清桜A・高北A・館林A
6/26(土)　浜川体育館A

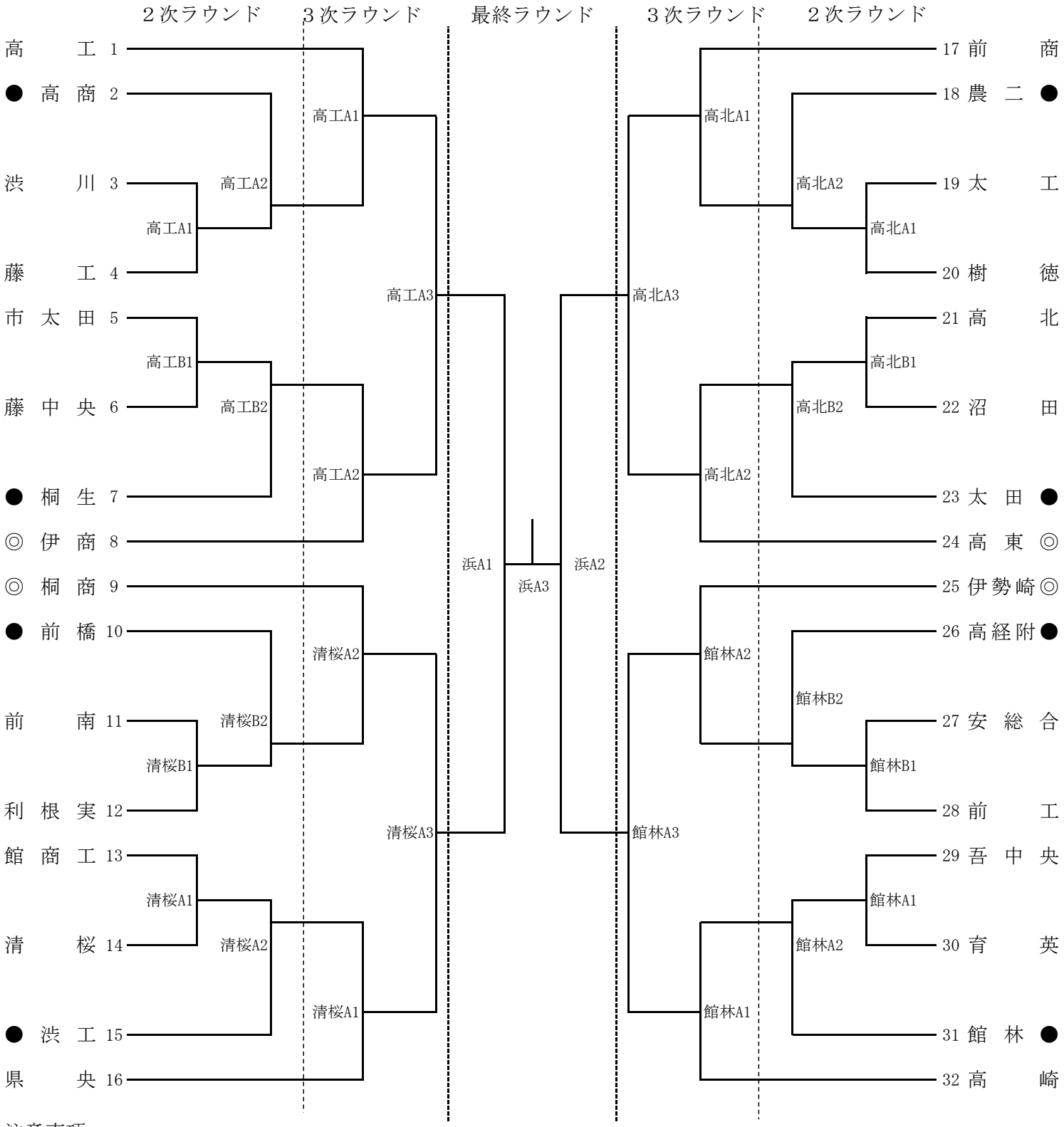


注意事項

※ 入口で健康状態申告書を提出し、検温を行います。
※ 受付時にＪＶＡチーム加入選手一覧表（令和３年６月作成）と大会参加申込書（職印付）を提出してください。
※ コンポジションシート・ラインナップシートはＨＰからダウンロードをして当日持参してください。
※ 全日程・各会場のタイムテーブルはホームページに掲載するので確認してください。
※ 棄権する場合は、６／１８（金）の正午までに競技部（伊勢崎高・鳥羽）及び対戦相手校に必ず連絡をしてください。
※ ●（第２ラウンド）◎（第３ラウンド）がついているチームは第1試合の補助役員になります。体育館内に入れるのは6名のみ　です。